シールリング DR

M3～G1-1/2のネジに対応

UNIVERSAL

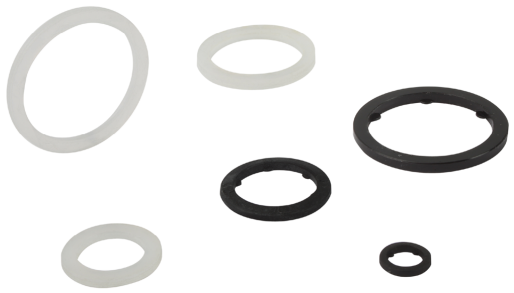

シールリング DR

業界特有のアプリケーションへの適合性

アプリケーション

- 接続ニップルや他の接続部品に取りつけ、エア漏れを防止するためのシールリング

デザイン

- 内側に突起のついたデザインで、ネジとリングの間に隙間ができにくいタイプをラインアップ (DR-...-Easy-Fix)

製品特徴

- 優れたシール性能を持つポリアミド (PA) 製シールリング
- Easy-Fixタイプを使用することで、組立時のシールリングの落下を防止可能
- 幅広いサイズをラインアップし、様々なネジ径に対応

発注コード シールリング DR

DR	–	M5	–	PA	–	Easy-Fix
1		2		3		4

1 – 製品仕様

タイプ	種類
DR	シールリング

2 – 対応ネジ径

タイプ	種類
(例) M5	M5

3 – 材質

タイプ	種類
PA	ポリアミド

4 – オプション機能

タイプ	種類
Easy-Fix	シールリングの内側に突起付き (付け外す際の抜け落ち防止や、ネジ山への適切な位置決めに有効)

シールリングはご指定のサイズで納品されます。ご注文時にご要望の型式をお選びください。

© J. Schmalz GmbH / 技術的な変更がある場合がございます / 上で生成された 13.12.2023

シュマルツに連絡してください。 Schmalz K.K / 〒224-0027 横浜市都筑区大棚町3001-7/ +81 45 565-5150 / schmalz@schmalz.co.jp

シールリング DR

M3～G1-1/2のネジに対応

発注データ シールリング DR

型式*	製品コード
DR M3 6/3.5x1 PA	10.07.08.00018
DR M5 8/5x1.2 PA	10.07.08.00019
DR G1/8 15/10x1.5 PA	10.07.08.00020
DR G1/4 18/13.5x1.5 PA	10.07.08.00021
DR G3/8 22/17x2 PA	10.07.08.00022
DR G1/2 26/21.5x1.5 PA	10.07.08.00023
DR G3/4 33/27x2 PA	10.07.08.00024
DR G1 39/34x2 PA	10.07.08.00025
DR G1-1/4 49/42x2 PA	10.07.08.00026
DR G1-1/2 55/48x2 PA	10.07.08.00027
DR M5 PA Easy-Fix	10.07.08.00245
DR G1/8 PA Easy-Fix	10.07.08.00247
DR G1/4 PA Easy-Fix	10.07.08.00248
DR G3/8 PA Easy-Fix	10.07.08.00249
DR G1/2 PA Easy-Fix	10.07.08.00250
DR G3/4 PA Easy-Fix	10.07.08.00251
DR G1 PA Easy-Fix	10.07.08.00252

*Easy-Fixシールリングは、内部にセンタリングピンを備えています。最適な密閉性を確保します。ネジ接続部を開くときにネジ山から滑り落ちません。

シュマルツに連絡してください。 Schmalz K.K / 〒224-0027 横浜市都筑区大棚町3001-7/ +81 45 565-5150 / schmalz@schmalz.co.jp

シールリング DR

M3～G1-1/2のネジに対応

デザインデータ シールリング DR

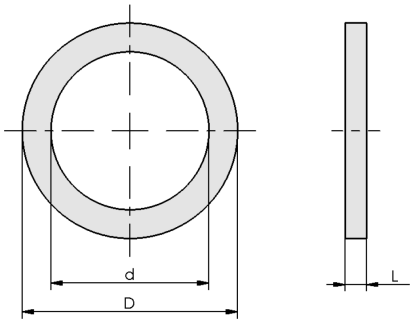

DR

シュマルツに連絡してください。 Schmalz K.K / 〒224-0027 横浜市都筑区大棚町3001-7/ +81 45 565-5150 / schmalz@schmalz.co.jp

シールリング DR

M3～G1-1/2のネジに対応

デザインデータ シールリング DR

型式	d [mm]	D [mm]	L [mm]
DR M3 6/3.5x1 PA	3.5	6.0	1.0
DR M5 8/5x1.2 PA	5.0	8.0	1.2
DR G1/8 15/10x1.5 PA	10.0	15.0	1.5
DR G1/4 18/13.5x1.5 PA	13.5	18.0	1.5
DR G3/8 22/17x2 PA	17.0	22.0	2.0
DR G1/2 26/21.5x1.5 PA	21.5	26.0	1.5
DR G3/4 33/27x2 PA	27.0	33.0	2.0
DR G1 39/34x2 PA	34.0	39.0	2.0
DR G1-1/4 49/42x2 PA	42.0	49.0	2.0
DR G1-1/2 55/48x2 PA	48.0	55.0	2.0

シュマルツに連絡してください。 Schmalz K.K / 〒224-0027 横浜市都筑区大棚町3001-7/ +81 45 565-5150 / schmalz@schmalz.co.jp